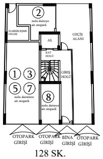
② nolu daireye ait otopark
HABERLEŞME ODASI
AS.
KAT HOLÜ
GEÇİŞ ALANI
GİRİŞ HOLÜ
① ③ ⑤ ⑦ nolu dairelere ait otopark
⑧ nolu daireye ait otopark
OTOPARK GİRİŞİ
OTOPARK GİRİŞİ
BİNA GİRİŞİ
OTOPARK GİRİŞİ
128 SK.

ZEMİN KAT

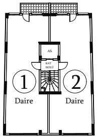
AS.
KAT HOLÜ
① Daire
② Daire

BİRİNCİ KAT

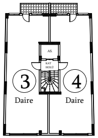
AS.
KAT HOLÜ
③ Daire
④ Daire

İKİNCİ KAT

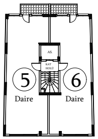
AS.
KAT HOLÜ
⑤ Daire
⑥ Daire

ÜÇÜNCÜ KAT

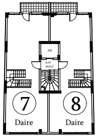
AS.
KAT HOLÜ
⑦ Daire
⑧ Daire

DÖRDÜNCÜ KAT

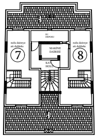
⑦ nolu daireye ait dubleks
⑧ nolu daireye ait dubleks
SU DEPOSU
MAKİNE DAİRESİ
KAT HOLÜ

ÇATI KAT

NUMARATAJ KROKİSİ

PARLAK
MİMARLIK - İNŞAAT

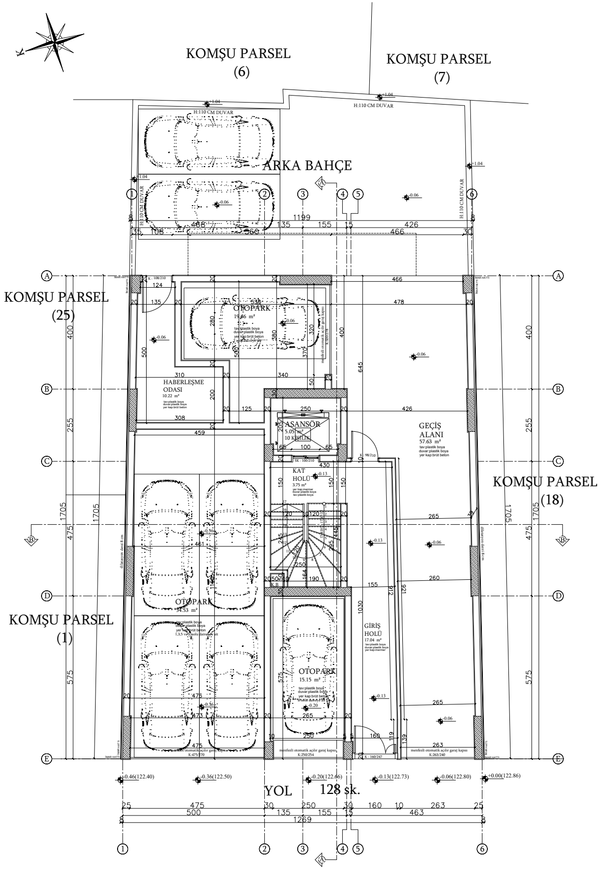
K
KOMŞU PARSEL (6)
KOMŞU PARSEL (7)
H:110 CM DUVAR
ARKA BAHÇE
KOMŞU PARSEL (25)
KOMŞU PARSEL (18)
KOMŞU PARSEL (1)
OTOPARK 19.86 m²
HABERLEŞME ODASI 10.22 m²
ASANSÖR 5.05 m² 10 KİŞİLİK
KAT HOLÜ 3.75 m²
GEÇİŞ ALANI 57.63 m²
OTOPARK 54.53 m²
OTOPARK 15.15 m²
GİRİŞ HOLÜ 17.04 m²
1199
1269
1705
YOL
128 sk.
A
B
C
D
E
1
2
3
4
5
6

ZEMİN KAT PLANI / ÖLÇEK 1/50

PARLAK
MİMARLIK - İNŞAAT

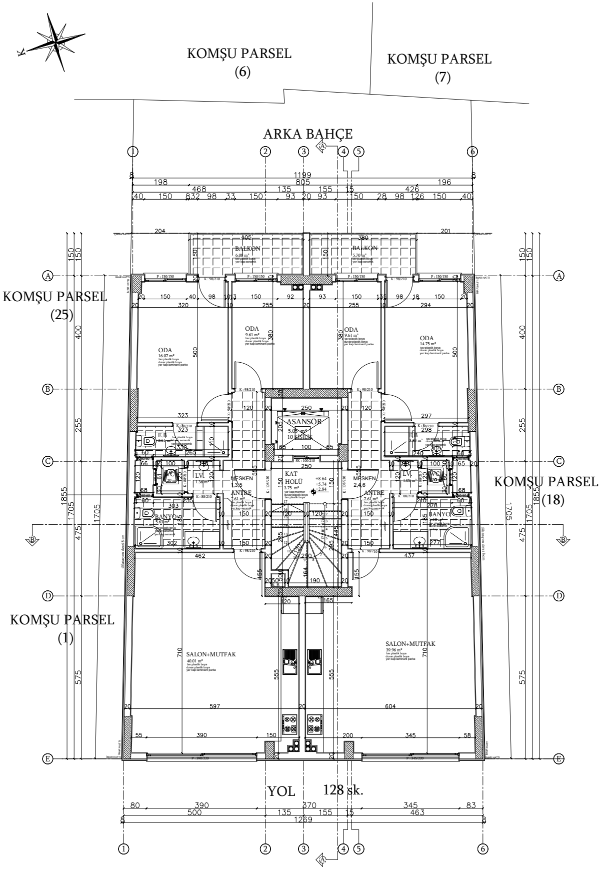
K
KOMŞU PARSEL (6)
KOMŞU PARSEL (7)
ARKA BAHÇE
KOMŞU PARSEL (25)
KOMŞU PARSEL (18)
KOMŞU PARSEL (1)
BALKON 6.08 m²
BALKON 5.70 m²
ODA 16.07 m²
ODA 9.61 m²
ODA 9.61 m²
ODA 14.75 m²
ASANSÖR 5.05 m² 10 KİŞİLİK
KAT HOLÜ 3.75 m²
MESKEN 1,3,5
MESKEN 2,4,6
ANTRE
E.B
LV.
BANYO 5.63 m²
BANYO
SALON+MUTFAK 40.01 m²
SALON+MUTFAK 39.96 m²
1199
1269
1705
1855
YOL
128 sk.
A
B
C
D
E
1
2
3
4
5
6

1.2. VE 3. KAT PLANI / ÖLÇEK 1/50

PARLAK
MİMARLIK - İNŞAAT

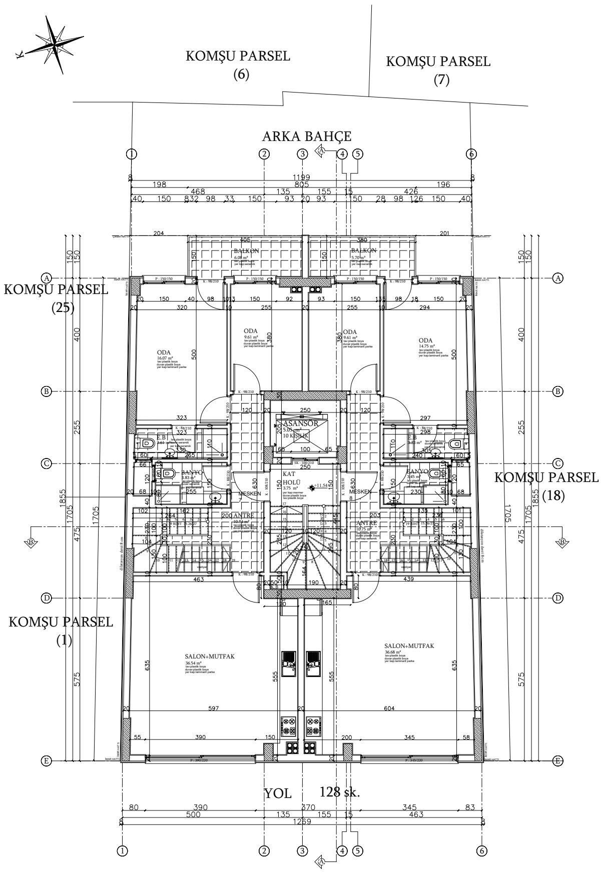
KOMŞU PARSEL
(6)
KOMŞU PARSEL
(7)
ARKA BAHÇE
KOMŞU PARSEL
(25)
KOMŞU PARSEL
(18)
KOMŞU PARSEL
(1)
BALKON
6.08 m²
BALKON
5.70 m²
ODA
16.07 m²
ODA
9.61 m²
ODA
9.61 m²
ODA
14.75 m²
ASANSÖR
5.05 m²
10 KİŞİLİK
E.B
BANYO
8.83 m²
KAT HOLÜ
3.75 m²
BANYO
3.45 m²
MESKEN
MESKEN
ANTRE
10.54 m²
ANTRE
10.75 m²
SALON+MUTFAK
36.54 m²
SALON+MUTFAK
36.68 m²
YOL
128 sk.
1199
805
1269
1855
1705

4. KAT PLANI / ÖLÇEK 1/50

PARLAK
MİMARLIK - İNŞAAT

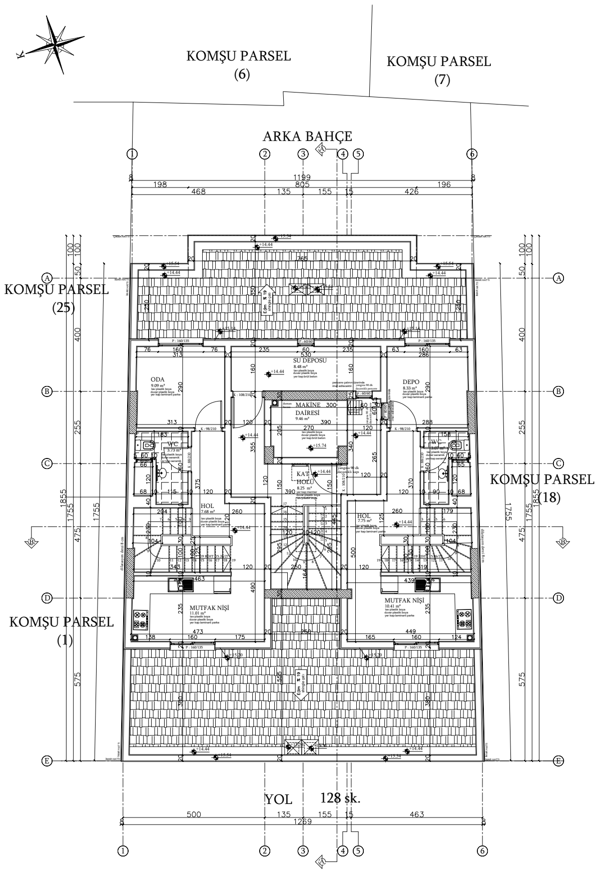
KOMŞU PARSEL
(6)
KOMŞU PARSEL
(7)
ARKA BAHÇE
KOMŞU PARSEL
(25)
KOMŞU PARSEL
(18)
KOMŞU PARSEL
(1)
SU DEPOSU
8.48 m²
ODA
9.09 m²
DEPO
8.33 m²
MAKİNE DAİRESİ
9.46 m²
WC
WC
KAT HOLÜ
8.25 m²
HOL
7.68 m²
HOL
7.75 m²
MUTFAK NİŞİ
11.01 m²
MUTFAK NİŞİ
10.41 m²
YOL
128 sk.
1199
805
1269
1855
1755

ÇATI KAT PLANI / ÖLÇEK 1/50

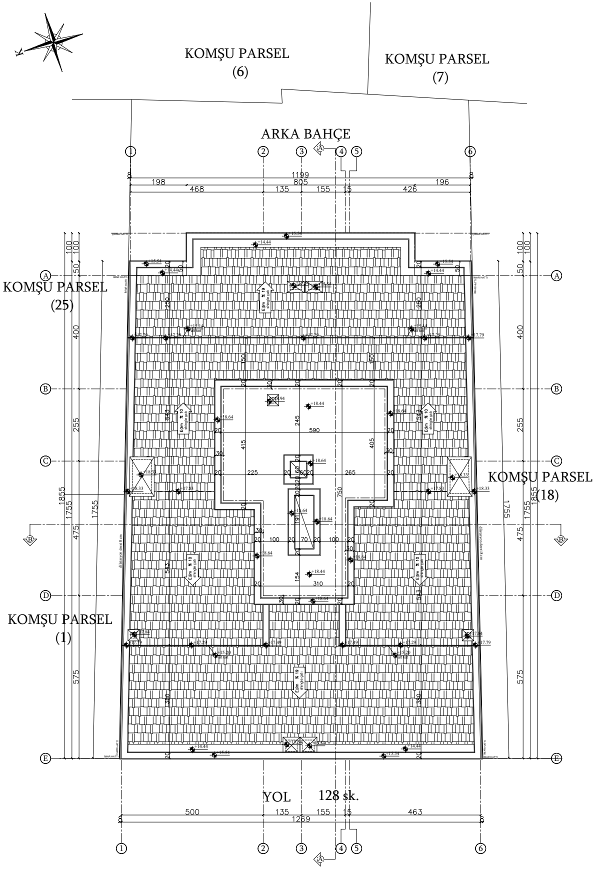
KOMŞU PARSEL (6)
KOMŞU PARSEL (7)
ARKA BAHÇE
KOMŞU PARSEL (25)
KOMŞU PARSEL (18)
KOMŞU PARSEL (1)
YOL
128 sk.
1199
198
805
196
468
135
155
15
426
500
463
1269
1855
1755
400
255
475
575
A
B
C
D
E
1
2
3
4
5
6
+14.44
+15.54
+17.79
+18.33
+18.44
+18.64
Eğim %19
Eğim %10

ÇATI PLANI / ÖLÇEK 1/50

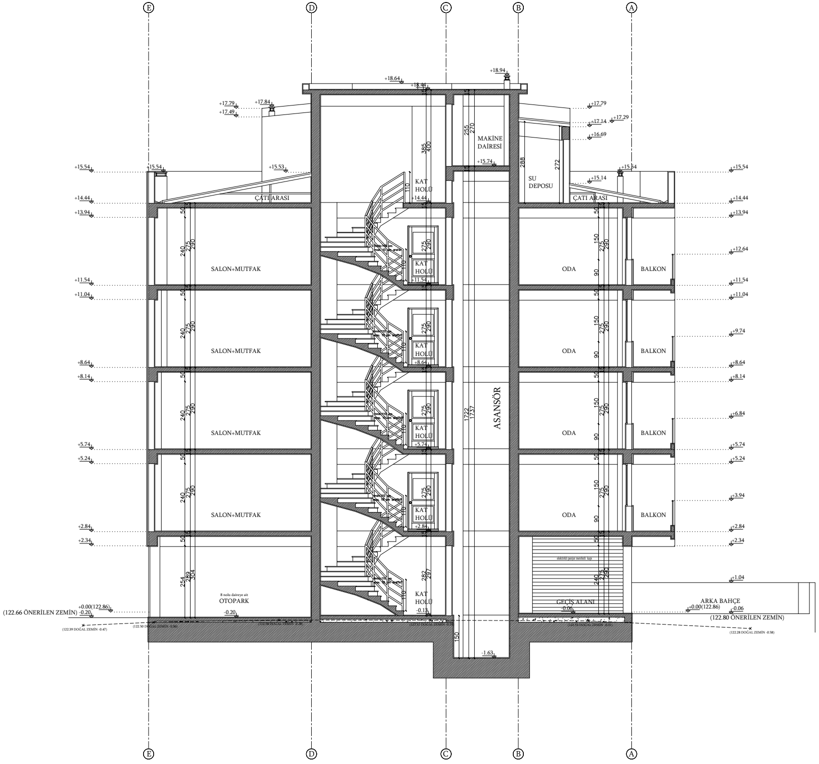
E
D
C
B
A
+18.94
+18.64
+18.44
+17.84
+17.79
+17.49
+17.29
+17.14
+16.69
+15.74
+15.54
+15.53
+15.14
+14.44
+13.94
+12.64
+11.54
+11.04
+9.74
+8.64
+8.14
+6.84
+5.74
+5.24
+3.94
+2.84
+2.34
+1.04
+0.00(122.86)
-0.20
-0.06
-0.13
-1.63
MAKİNE DAİRESİ
SU DEPOSU
ÇATI ARASI
KAT HOLÜ
SALON+MUTFAK
ODA
BALKON
ASANSÖR
OTOPARK
GEÇİŞ ALANI
ARKA BAHÇE
(122.66 ÖNERİLEN ZEMİN)
(122.80 ÖNERİLEN ZEMİN)
240
275
290
150
90
1722
1737

A-A KESİTİ / ÖLÇEK 1/50

PARLAK
MİMARLIK - İNŞAAT

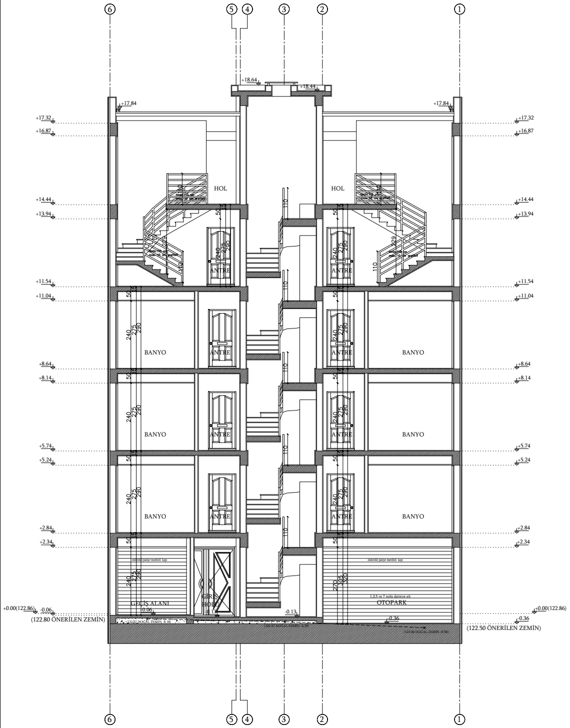
6
5
4
3
2
1
+18.64
+18.44
+17.84
+17.32
+16.87
+14.44
+13.94
+11.54
+11.04
+8.64
+8.14
+5.74
+5.24
+2.84
+2.34
+0.00(122.86)
-0.06
-0.13
-0.36
(122.80 ÖNERİLEN ZEMİN)
(122.50 ÖNERİLEN ZEMİN)
HOL
ANTRE
BANYO
GEÇİŞ ALANI
GİRİŞ HOLÜ
OTOPARK
elektrikli panjur motorlu kapı
240
275
280
50
110

B-B KESİTİ / ÖLÇEK 1/50

PARLAK
MİMARLIK - İNŞAAT

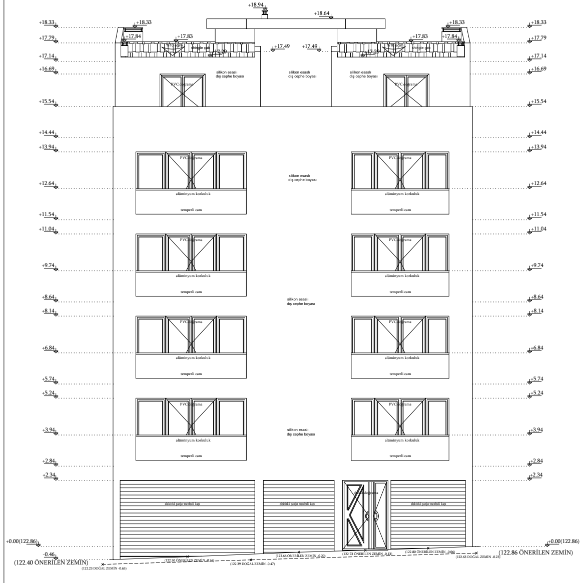
+18.94
+18.64
+18.33
+17.84
+17.83
+17.79
+17.49
+17.14
+16.69
+15.54
+14.44
+13.94
+12.64
+11.54
+11.04
+9.74
+8.64
+8.14
+6.84
+5.74
+5.24
+3.94
+2.84
+2.34
+0.00(122.86)
-0.46
(122.40 ÖNERİLEN ZEMİN)
(122.86 ÖNERİLEN ZEMİN)
silikon esaslı dış cephe boyası
PVC doğrama
alüminyum korkuluk
temperli cam
elektrikli panjur motorlu kapı

ÖN GÖRÜNÜŞ / ÖLÇEK 1/50

PARLAK
MİMARLIK - İNŞAAT

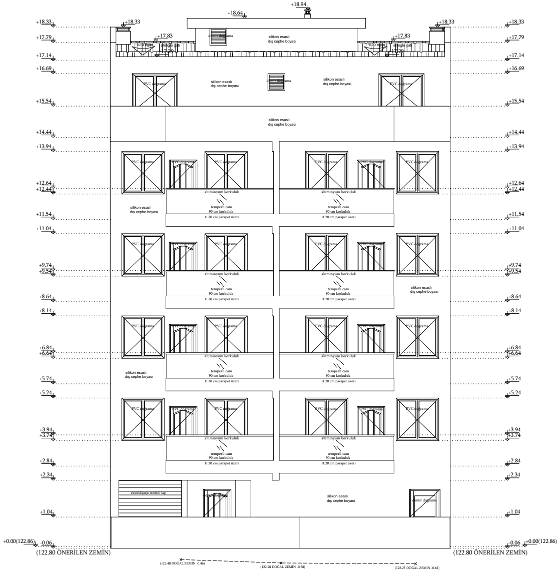
+18.94
+18.64
+18.33
+17.83
+17.79
+17.14
+16.69
+15.54
+14.44
+13.94
+12.64
+12.44
+11.54
+11.04
+9.74
+9.54
+8.64
+8.14
+6.84
+6.64
+5.74
+5.24
+3.94
+3.74
+2.84
+2.34
+1.04
+0.00(122.86)
-0.06
(122.80 ÖNERİLEN ZEMİN)
silikon esaslı dış cephe boyası
PVC doğrama
alüminyum korkuluk
temperli cam
90 cm korkuluk
H:20 cm parapet üzeri
elektrikli panjur motorlu kapı

ARKA GÖRÜNÜŞ / ÖLÇEK 1/50